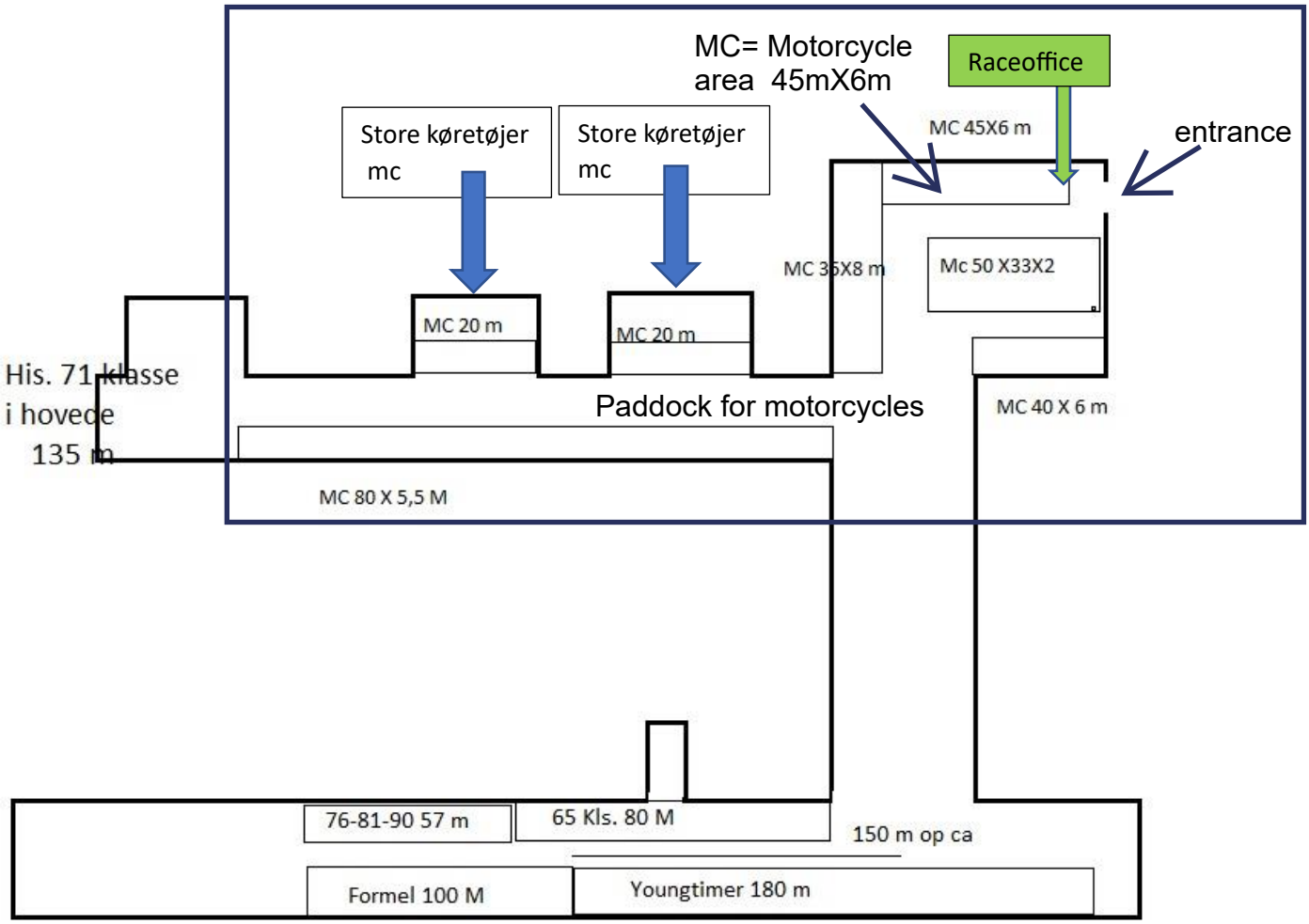
MC= Motorcycle
area 45mX6m
Raceoffice
Store køretøjer
mc
Store køretøjer
mc
MC 45X6 m
entrance
MC 35X8 m
Mc 50 X33X2
MC 20 m
MC 20 m
His. 71 klasse
i hovede
135 m
Paddock for motorcycles
MC 40 X 6 m
MC 80 X 5,5 M
76-81-90 57 m
65 Kls. 80 M
150 m op ca
Formel 100 M
Youngtimer 180 m